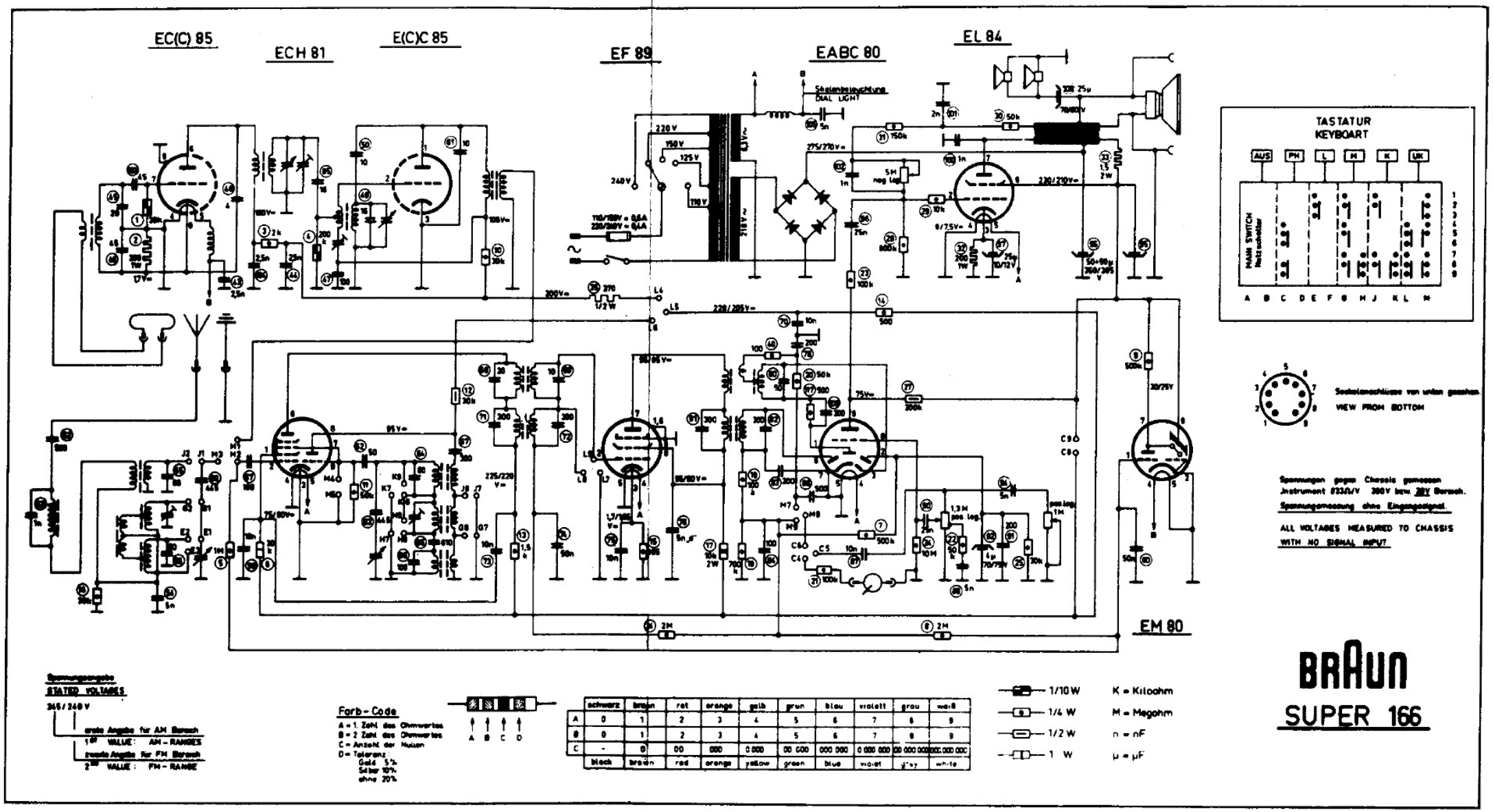

	schwarz	braun	rot	orange	gelb	grün	blau	violett	grau	weiß
A	0	1	2	3	4	5	6	7	8	9
B	0	1	2	3	4	5	6	7	8	9
C	-	0	00	000	0 000	00 000	000 000	0 000 000	00 000 000	000 000 000
	black	brown	red	orange	yellow	green	blue	violet	grey	white

BRAUN (Max Braufn Werke, Frankfurt/Main) - Mod. Super 166. Apparecchio AM/FM. Onde lunghe, medie e corte in AM, e ultracorte in FM. Medie frequenze a 460 kc/s e a 10,7 Mc/s. Regolatore separato dei toni acuti e bassi, con indicatore ottico. Tre altoparlanti. Potenza d'uscita 5 watt.